CONFIGURAÇÃO DE PENAS P/ PLOTAGEM

COR	ESP.
1	0,08
2	**0,15**
3	0,20
4	0,30
5	**0,40**
6	**0,50**
7	0,60

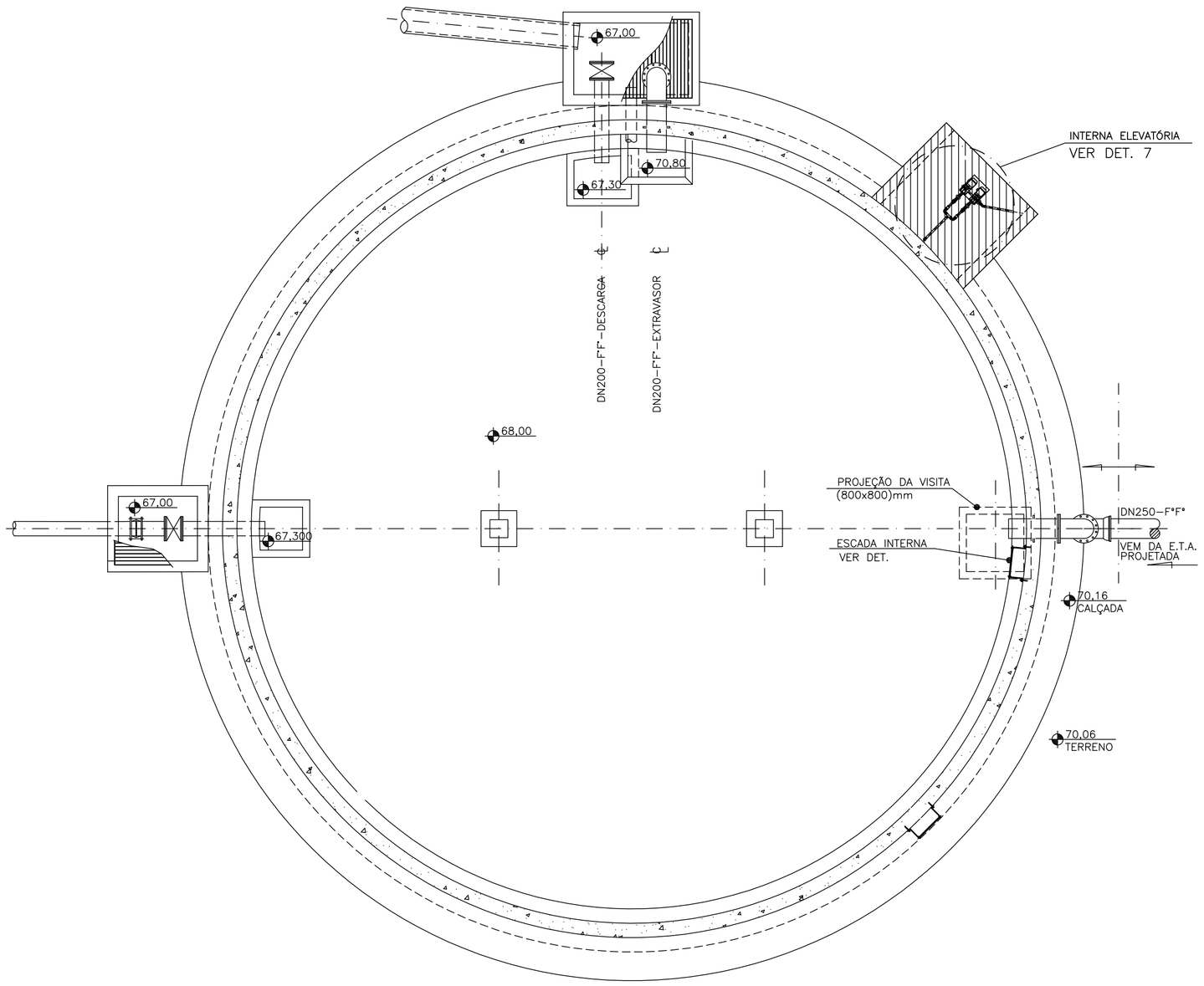

PLANTA BAIXA
RESERVATÓRIO PROJETADO
ESC.: 1:50

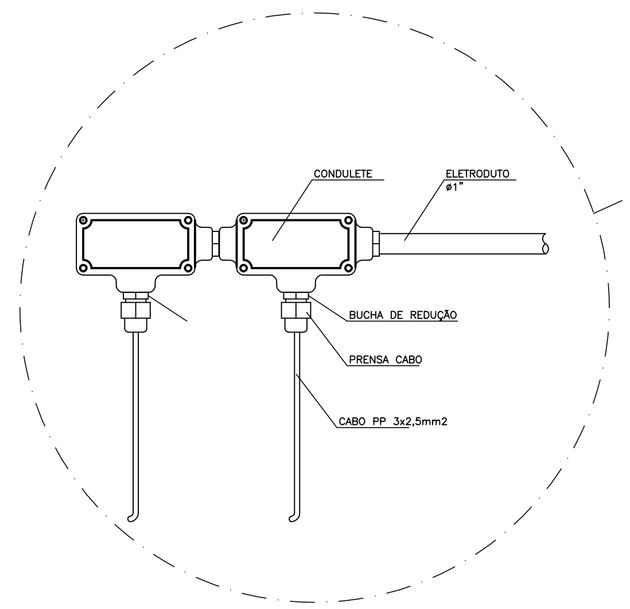

DETALHE-7
ESC.: 1:25

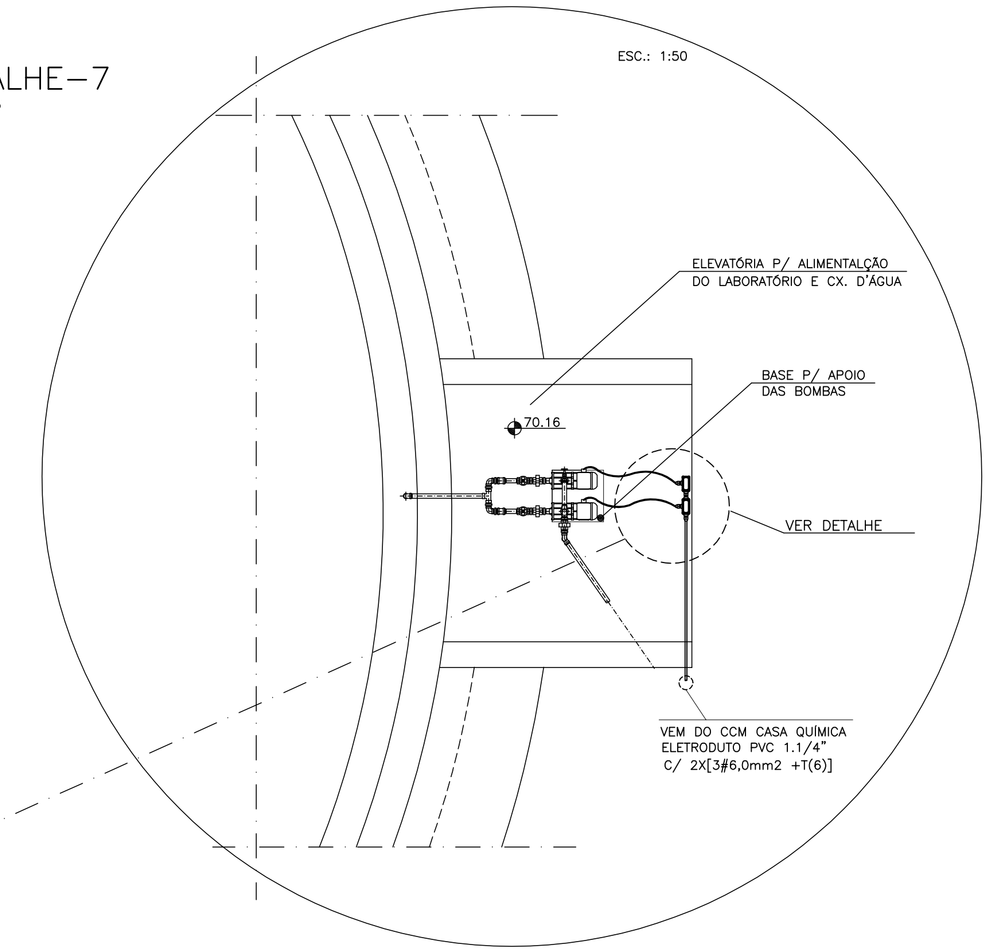

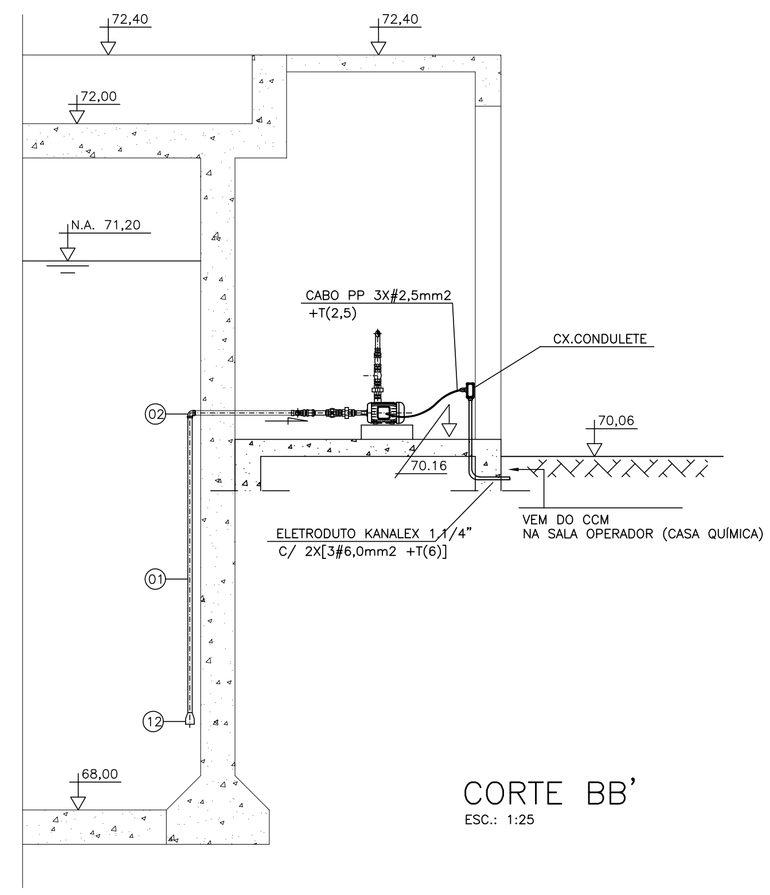

CORTE BB'
ESC.: 1:25

ESTE DESENHO É PROPRIEDADE DA COMPANHIA ESPÍRITO SANTENSE DE SANEAMENTO - CESAN E NÃO PODE SER COPIADO SEM SUA AUTORIZAÇÃO.

NÚMEROS	TÍTULOS	N°	LOCAL	DISCRIMINAÇÃO	DES.	DIV.	GER.	DATA
PRINCIPAIS DESENHOS DE REFERÊNCIA		REVISÃO						

CANCELA E SUBSTITUI O DESENHO NÚMERO:

CANCELADO E SUBSTITUÍDO PELO DESENHO NÚMERO:

CENTRO DE DOCUMENTAÇÃO
RECEBIDO: __/__/__
N° DOC.: _____ ASS.: _____
APROVAÇÃO CESAN:
ASS.: _____ MATR.: _____
UNID.: _____ DATA: __/__/__
ESTA APROVAÇÃO NÃO ISENTA A CONTRATADA DE SUAS RESPONSABILIDADES LEGAIS.

EMITENTE: AQUACONSULT
consultoria e projetos de engenharia ltda

PROJETADO: KLEBER DE MELLO TRISTÃO	COORDENADOR: NESTOR A. GORZA. JR.
CREA: 4347-D REGIÃO: ES	CREA: 3424-D REGIÃO: ES
DESENHO: LUCAS MULINI	N° DES. PROJETISTA: 066-EL-6-015-000
DATA: /01 /06	

RESPONSÁVEL TÉCNICO: ALEXANDRE J. SERAFIM
CREA: 961-D REGIÃO: ES ART N°: _____ DATA: 01/06

EMISSÃO CESAN	DATAS
PROJETADO: AQUACONSULT	01/06
CREA:	
DESENHADO:	
VERIFICADO: MILTON KLAINE	01/06
DIVISÃO: MILTON KLAINE	01/06
GERÊNCIA: CLÁUDIA V. D. CONTARATO	01/06

CESAN

MUNICÍPIO: VIANA	DISTRITO: SEDE	BAIRRO: SEDE

NOME DO EMPREENDIMENTO: AMPLIAÇÃO SIST. ABASTECIMENTO DE ÁGUA-CONT. 016/05

TÍTULO: ESTAÇÃO DE TRATAMENTO DE ÁGUA – VIANA
PROJETO ELÉTRICO 3
PLANTA BAIXA RESERVATÓRIO, CORTE E DETALHE

ESCALA:	FOLHA:	N° CESAN	REV:
INDICADA	09 / 15	B-048-000-40-6-XX-0009	0